Produktinformation

68 mm Rundbogensauna

Lieferumfang
1 Satz Saunawände
1 Saunadach
1 Bronzierte Ganzglastür
2 Liegen
1 Kopfstütze
1 Rundbogenblende
1 Ofenschutz
Schrauben und Beschläge

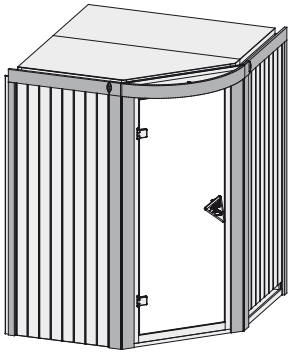

*Weiteres Zubehör finden Sie unter der Rubrik **Zubehör**.*
*Beachten Sie bitte die **Übersicht Zubehör***

10 cm Wand- und Deckenabstand beim Aufbau einhalten!

Außenmaße mit Eckleisten	B 151 × T 151 × H 198 cm
Außenmaße (inkl Dachkranz)	-
Innenmaße	B 136 × T 136 × H 192 cm
Umbauter Raum	3,5 m³
Außenmaße Türflügel	B 65,6 × T 0,8 × H 175 cm
Durchgangsmaße	B 64 × H 173 cm
Lichtausschnitt Tür	B 64 × H 173 cm
Ofenschutzgitter	B 60 × T 51 × H 80 cm
Paketmaße Sauna	B 200 × T 78 × H 83 cm / 234 kg
Paketmaße Dachkranz	-

Maße Dachkranzmodell (in cm)

Maße Basismodell (in cm)

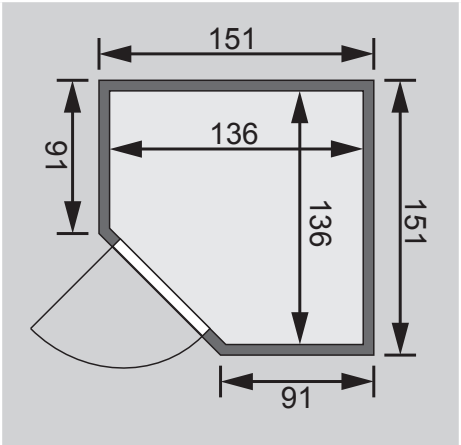

Fenstereinbaupositionen

Kein zusätzliches Fenster einbaubar!

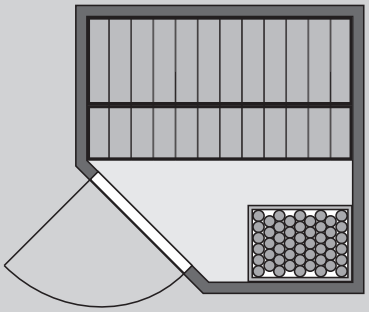

Ausführung
• Nordische Fichte, naturbelassen

Wand
• Vormontierte Wandelemente
• Fronten bestehen innen aus einer 42 mm starken, stabilen Rahmenkonstruktion mit Mineralwolldämmung. Die Außen- und Innenseiten der Fronten sind mit 12,5 mm Spezial-Softline-Fichte-Profilholz verkleidet (gesamt: 68mm).
• Rückwände bestehen innen aus einer 42 mm starken, stabilen Rahmenkonstruktion mit Mineralwolldämmung. Die Innenseite der Rückwände ist mit 12,5 mm Spezial-Softline-Fichte-Profilholz verkleidet und die Außenseite mit einer Platte verstärkt (gesamt: 57mm)

Dach
• Vormontierte Elemente
• Innen: Mineralwolldämmung mit 42 mm starken Rahmenkonstruktion
• Verkleidung: 12,5 mm Spezial-Softline-Fichte-Profilholz
• Außenseite: Verstärkung mit Platte

Tür
• Bronzierte Ganzglastür mit Massivholz-Türrahmen
• Einscheibensicherheitsglas
• Rechts und links anschlagbar; Magnetverschlusstechnik
• Lackierter Türgriff
• Beschläge mit Excenter für optimale Ausrichtung der Glasscheibe

Liegen
• Vormontiert (bis 250 kg belastbar)
• 1 Liege ca 52 cm breit, 1 Liege ca 27 cm breit
• Liegeflächen aus Espe-Massivholz
• Front mit Spezial-Espe-Massivholz-Profil
• 1 Kopfstütze aus Espe-Massivholz, vormontiert

Ofenschutz
• Nordische Fichte, Massivholz

Rundbogenblende
• Nordische Fichte, Massivholz
• Inkl 1 × LED-Spotlicht (7,5W)